RIGHTWAY ASIA

GETRÄNKEKÜHLUNG | Barkühlschränke

BBC 138

BARKÜHLSCHRÄNKE ▶ FLÜGELTÜREN

CUSTOMIZATION AVAILABLE
PERSONALIZZAZIONE DISPONIBILE

+1° | +10°

40 mm | M1 -1°C +5°C | A ENERGY CLASS | 3 +25°C/60RH | GAS R600a | LED

DETAILS

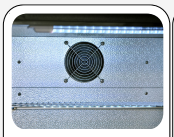

Internes Lüfterrad

Interne LED Beleuchtung

Digitales Thermostat

Türschloß als Standard

ARTIKELINFORMATIONEN

Barkühlschrank mit 1 Drehtür (Höhe 900mm)	•
Aluminium innen und schwarz beschichteter Stahl außen	•
Gerät mit glänzender Oberflächenbehandlung und Gesamthöhe von 900mm	•
Roll-bond Verdampfer mit Umluftventilator	•
Automatische Abtauung durch Kompressor Stop	•
Isolierungsmaterial Cyclopentane (40mm - FCKW frei)	•
Digitales Thermostat	•
Selbstschließende Tür	•
herausnehmbare Türdichtung	•
Höhenverstellbare Einschübe (2 Stück)	•
Gehärtetes Sicherheitsglas	•
Türschloß als Standard	•
Horizontale LED Beleuchtung im Inneren	•
4 Höhenverstellbare Füße	•
Energieeffizienzklasse: A	•

PRODUKTABMESSUNGEN

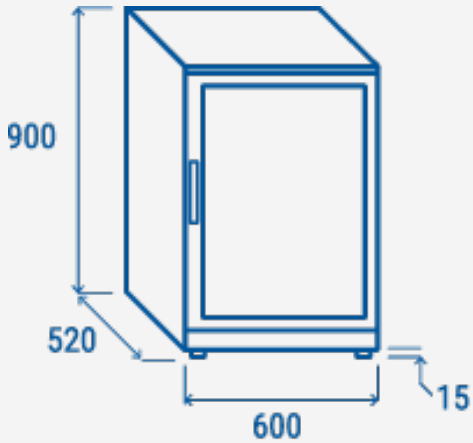

TECHNISCHE SPEZIFIKATIONEN

Fassungsvermögen	**133 L**
Temperatur	**M1 (-1° ~ +5°)**
Verbrauch	**1.54 kWh/24h**
Nennleistung	**180 W**
Geräuschpegel	**55 dB(A)**
Nettogewicht	**44 Kg**
Bruttogewicht	**50.5 Kg**
Außenmaße (BxTxH mm)	**600x520x900**
Innenmaße (BxTxH mm)	**520x420x750**
Verpackungsmaße (BxTxH mm)	**650x570x980**
Lademengen 20'/40'/40'HQ	**70/144/144**

ZERTIFIZIERUNGEN

CE RoHS

RIGHTWAY ASIA
We make the world a cooler place