RIGHTWAY ASIA

# GETRÄNKEKÜHLUNG | Barkühlschränke BBC 208S

BARKÜHLSCHRÄNKE ▶ SCHIEBETÜREN

CUSTOMIZATION AVAILABLE
*PERSONALIZZAZIONE DISPONIBILE*

+1° | +10°

40 mm | M1 -1°C +5°C | B ENERGY CLASS | 3 +25°C/60RH | GAS R600a | LED

## DETAILS

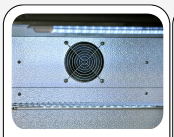
Internes Lüfterrad

Interne LED Beleuchtung

Digitales Thermostat

Türschloß als Standard

## ARTIKELINFORMATIONEN

| | |
|---|---|
| Barkühlschrank mit 2 Schiebetüren (Höhe 900mm) | • |
| Aluminium innen und schwarz beschichteter Stahl außen | • |
| Gerät mit glänzender Oberflächenbehandlung und Gesamthöhe von 900mm | • |
| Roll-bond Verdampfer mit Umluftventilator | • |
| Automatische Abtauung durch Kompressor Stop | • |
| Isolierungsmaterial Cyclopentane (40mm - FCKW frei) | • |
| Digitales Thermostat | • |
| Selbstschließende Tür | • |
| herausnehmbare Türdichtung | • |
| Höhenverstellbare Einschübe (4 Stück) | • |
| Gehärtetes Sicherheitsglas | • |
| Türschloß als Standard | • |
| Horizontale LED Beleuchtung im Inneren | • |
| 4 Höhenverstellbare Füße | • |
| Energieeffizienzklasse: B | • |

## PRODUKTABMESSUNGEN

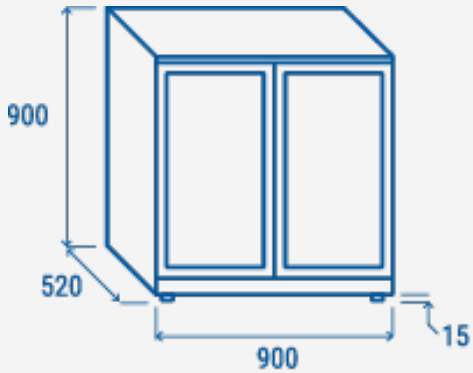


## TECHNISCHE SPEZIFIKATIONEN

| | |
|---|---|
| Fassungsvermögen | **201 L** |
| Temperatur | **M1 (-1° ~ +5°)** |
| Verbrauch | **2.67 kWh/24h** |
| Nennleistung | **230 W** |
| Geräuschpegel | **60 dB(A)** |
| Nettogewicht | **58 Kg** |
| Bruttogewicht | **71.18 Kg** |
| Außenmaße (BxTxH mm) | **900x520x900** |
| Innenmaße (BxTxH mm) | **820x420x750** |
| Verpackungsmaße (BxTxH mm) | **960x570x980** |
| Lademengen 20'/40'/40'HQ | **48/96/96** |

## ZERTIFIZIERUNGEN

CE RoHS

RIGHTWAY ASIA
We make the world a cooler place