RIGHTWAY ASIA

GETRÄNKEKÜHLUNG | Barkühlschränke BBC 286S

BARKÜHLSCHRÄNKE ▶ SCHIEBETÜREN

CUSTOMIZATION AVAILABLE
PERSONALIZZAZIONE DISPONIBILE

+1° | +10°

45 mm | M2 -1°C +7°C | B ENERGY CLASS | 3 +25°C/60RH | GAS R600a | LED

DETAILS

Internes Lüfterrad

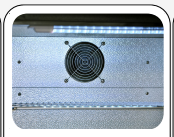
Internes Lüfterrad

Digitales Thermostat

Türschloß als Standard

ARTIKELINFORMATIONEN

Barkühlschrank mit 2 Schiebetüren (Höhe 860mm)	•
Aluminium innen und schwarz beschichteter Stahl außen	•
Gerät mit matter Oberflächenbehandlung und Gesamthöhe von 860mm	•
Roll-bond Verdampfer mit Umluftventilator	•
Automatische Abtauung durch Kompressor Stop	•
Isolierungsmaterial Cyclopentane (45mm - FCKW frei)	•
Digitales Thermostat	•
Selbstschließende Tür	•
herausnehmbare Türdichtung	•
Höhenverstellbare Einschübe (4 Stück)	•
Gehärtetes Sicherheitsglas	•
Türschloß als Standard	•
Horizontale LED Beleuchtung im Inneren	•
4 Höhenverstellbare Füße	•
Energieeffizienzklasse: B	•

PRODUKTABMESSUNGEN

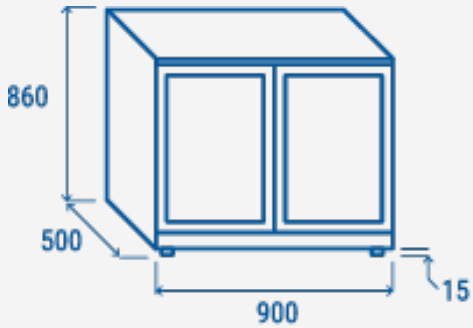

TECHNISCHE SPEZIFIKATIONEN

Fassungsvermögen	**208 L**
Temperatur	**M2 (-1°C~+7°C)**
Verbrauch	**2.08 kWh/24h**
Nennleistung	**160 W**
Geräuschpegel	**45 dB(A)**
Nettogewicht	**55 Kg**
Bruttogewicht	**61 Kg**
Außenmaße (BxTxH mm)	**900x500x860**
Innenmaße (BxTxH mm)	**810x355x685**
Verpackungsmaße (BxTxH mm)	**955x560x1000**
Lademengen 20'/40'/40'HQ	**48/100/100**

ZERTIFIZIERUNGEN

CE RoHS

RIGHTWAY ASIA
We make the world a cooler place