RIGHTWAY ASIA

EDELSTAHL | Saladette

SALADETTE ▶ GN1/1 ▶ EDELSTAHLTOP

CRA 90A

GAS R600a | 45 mm | 4 CLIMATIC CLASS | 38°C

DETAILS

Hauptschalter und digitales Thermostat als Standard

Gerundete Ecken für einfaches Reinigen

Kühlaggregat abschließbar als Standard

Anti-Thermobrücken Türrahmen verhindert Kondensation

Gestanztes Türdesign für bessere Dichtung

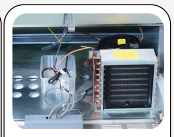

Ausziehbarer Maschinenraum für einfache Wartung

Internes Lüfterrad

Türdesign

ARTIKELINFORMATIONEN

GN1/1 Saladette (Edelstahltop)	•
Edelstahl innen und außen	•
Statische Kühlung	•
Automatische Abtauung durch Kompressor Stop	•
Isolierungsmaterial Cyclopentane (45mm - FCKW frei)	•
Digitales Thermostat	•
Herausziehbares Kühlaggregat für besseren Kundendienst	•
Wärmebrückenblocker gegen Kondensation	•
Leicht herausnehmbarer Kondensatorfilter	•
Seperater Tauwasserauffangbehälter aus Plastik	•
Bedienblende mit geneigten Aussparungen zur besseren Belüftung	•
2 Höhenverstellbare GN1/1 Einschübe	•
Selbstschließende Tür mit neu gestanztem internen Design für bessere Abdichtung	•
herausnehmbare Türdichtung	•
Kühlaggregat abschließbar als Standard	•
2 Höhenverstellbare Füße vorne und 4 Rollen hinten	•
Spritzschutz (Höhe 100mm)	•
Energieeffizienzklasse: C	•

PRODUKTABMESSUNGEN

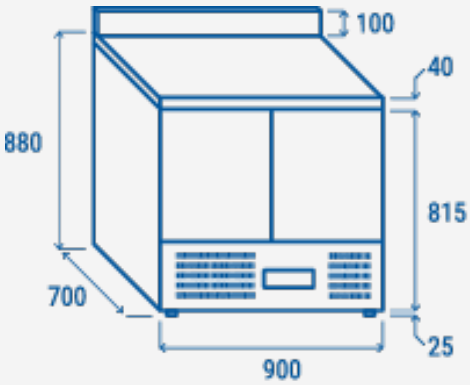

TECHNISCHE SPEZIFIKATIONEN

Fassungsvermögen	**214L**
Temperatur	**+0° ~ +8°C**
Verbrauch	**2.2 kWh/24h**
Nennleistung	**142.4 W**
Geräuschpegel	**50 dB(A)**
Nettogewicht	**90 Kg**
Bruttogewicht	**102 Kg**
Außenmaße (BxTxH mm)	**900x700x980**
Innenmaße (BxTxH mm)	**810x585x492**
Verpackungsmaße (BxTxH mm)	**960x775x1145**
Lademengen 20'/40'/40'HQ	**36/72/72**

ZERTIFIZIERUNGEN

CE RoHS

RIGHTWAY ASIA
We make the world a cooler place