RIGHTWAY ASIA

GETRÄNKEKÜHLUNG | Getränkekühlschränke DC 1000H

GETRÄNKEKÜHLUNG ▶ FLÜGELTÜREN

CUSTOMIZATION AVAILABLE
PERSONALIZZAZIONE DISPONIBILE

45 mm | K2 -1°C +6°C | C ENERGY CLASS | CC3 +40°C 75RH | LED | GAS R290

DETAILS

Seperater Lichtschalter für Innere- und Werbedisplay-Beleuchtung

Digitales Thermostat

Interne vertikale LED Beleuchtung

Türschloß als Standard

ARTIKELINFORMATIONEN

1000l Getränkekühlschrank	•
Weißes Stahlblech außen und innen	•
Umluftkühlung	•
Automatische Abtauung durch Kompressor Stop	•
Isolierungsmaterial Cyclopentane (45mm - FCKW frei)	•
Digitales Thermostat	•
Selbstschließende Tür	•
herausnehmbare Türdichtung	•
Höhenverstellbare Einschübe (8 Stück)	•
Seperate Schalter für innere Beleuchtung und Werbedisplay	•
Gehärtetes Sicherheitsglas	•
Türschloß als Standard	•
Vertikale LED Beleuchtung innen / LED im Werbedisplay	•
4 Lenkrollen für einfaches Platzieren	•
Energieeffizienzklasse: C	•

PRODUKTABMESSUNGEN

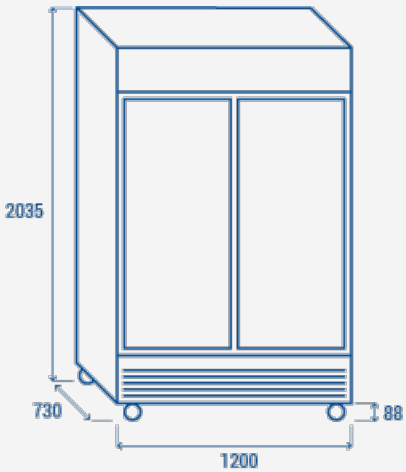

TECHNISCHE SPEZIFIKATIONEN

Fassungsvermögen	**1000 L**
Temperatur	**K2 (-1°C~+6°C)**
Verbrauch	**3.019 kWh/24h**
Nennleistung	**500 W**
Geräuschpegel	**64 dB(A)**
Nettogewicht	**170 Kg**
Bruttogewicht	**199 Kg**
Außenmaße (BxTxH mm)	**1200x730x2035**
Innenmaße (BxTxH mm)	**1110x595x1525**
Verpackungsmaße (BxTxH mm)	**1255x770x2136**
Lademengen 20'/40'/40'HQ	**13/27/27**

ZERTIFIZIERUNGEN

CE RoHS

RIGHTWAY ASIA
We make the world a cooler place