RIGHTWAY ASIA

GETRÄNKEKÜHLUNG | Getränkekühlschränke DC 1050

GETRÄNKEKÜHLUNG ▶ FLÜGELTÜREN ▶ WEIß

CUSTOMIZATION AVAILABLE
PERSONALIZZAZIONE DISPONIBILE

+1° | +10°

45 mm | M2 -1°C +7°C | B ENERGY CLASS | 3 +25°C/60RH | LED | GAS R290

DETAILS

Ablauf im Boden für einfaches Reinigen und Trocknen

Umluftgerät

Interne LED Beleuchtung

Türschloß als Standard

ARTIKELINFORMATIONEN

1050l Vollglastürgetränkekühlschrank	•
Weißes Stahlblech außen und innen	•
Umluftkühlung	•
Automatische Abtauung durch Kompressor Stop	•
Isolierungsmaterial Cyclopentane (45mm - FCKW frei)	•
Digitales Thermostat	•
herausnehmbare Türdichtung	•
Seperater Schalter für innere Beleuchtung	•
Gehärtetes Sicherheitsglas	•
Doppelschichtiges Antikondensglas	•
Selbstschließende Tür und Schloss als Standard	•
Höhenverstellbarer Einschub (10 Stück)	•
4 Lenkrollen für einfaches Platzieren + 2 Stellfüße als Umkippschutz	•
Energieeffizienzklasse: B	•

PRODUKTABMESSUNGEN

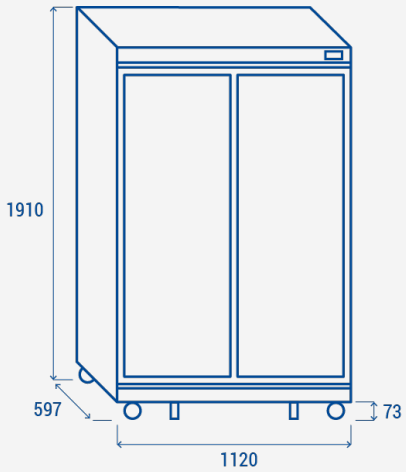

TECHNISCHE SPEZIFIKATIONEN

Fassungsvermögen	**805 L**
Temperatur	**M2 (-1°C~+7°C)**
Verbrauch	**3.8 kWh/24h**
Nennleistung	**450W**
Geräuschpegel	**58 dB(A)**
Nettogewicht	**128.00 Kg**
Bruttogewicht	**138.00 Kg**
Außenmaße (BxTxH mm)	**1120x597x1983**
Innenmaße (BxTxH mm)	**1030x480x1805**
Verpackungsmaße (BxTxH mm)	**1175x650x2020**
Lademengen 20'/40'/40'HQ	**18/30/30**

ZERTIFIZIERUNGEN

CE RoHS

RIGHTWAY ASIA
We make the world a cooler place