RIGHTWAY ASIA

GETRÄNKEKÜHLUNG | Minibars

ABSORBER MINIBAR

MB 40

GAS R717 | 45 mm | G ENERGY CLASS | N +16°C/+32°C | LED

DETAILS

Türablage

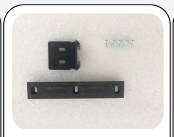

Türkit für den Einbau

Interne LED Beleuchtung

Türschloß als Standard

Griff im Türprofil integriert

ARTIKELINFORMATIONEN

40l Minibar mit Absorbertechnik	•
Absorbertechnik mit R717 (Ammoniak)	•
Geräuscharmer Betrieb	•
Geringer Wartungsaufwand	•
Isolierungsmaterial Cyclopentane (45mm - FCKW frei)	•
Innere LED Beleuchtung	•
herausnehmbare Türdichtung	•
wechselbarer Türanschlag	•
Türschloß als Standard	•
Türablagen	•
Höhenverstellbare Einschübe (2 Stück)	•
Vorbereitet für Einbaukit	•
Höhenverstellbare Füße	•
Energieeffizienzklasse: G	•

PRODUKTABMESSUNGEN

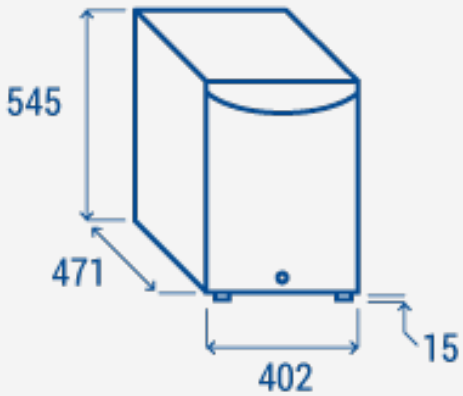

TECHNISCHE SPEZIFIKATIONEN

Fassungsvermögen	**40 L**
Temperatur	**+5° ~ +12°C**
Verbrauch	**0.53 kWh/24h**
Nennleistung	**50 W**
Geräuschpegel	**0 dB(A)**
Nettogewicht	**18 Kg**
Bruttogewicht	**20 Kg**
Außenmaße (BxTxH mm)	**402x464x556**
Innenmaße (BxTxH mm)	**312x255x455**
Verpackungsmaße (BxTxH mm)	**450x490x610**
Lademengen 20'/40'/40'HQ	**212/462/496**

ZERTIFIZIERUNGEN

CE RoHS

RIGHTWAY ASIA
We make the world a cooler place