RIGHTWAY ASIA

GETRÄNKEKÜHLUNG | Minibars

THERMOELEKTRISCHE MINIBAR

MB 42

40 mm | GAS R600a | C ENERGY CLASS | N +16°C/+32°C | LED

DETAILS

Türschloß als Standard

PCB Regler mit Drehknopf zur Temperaturregulieru

Griff im Türprofil integriert

Türablage

ARTIKELINFORMATIONEN

40l Minibar mit Absorbertechnik	•
Absorptionskühlung mit R600a	•
Geräuscharmer Betrieb	•
Geringe Vibrationen	•
Geringer Wartungsaufwand	•
Isolierungsmaterial Cyclopentane (40mm - FCKW frei)	•
Mechanisches Thermostat	•
Innere LED Beleuchtung	•
Türschloß als Standard	•
Türablagen	•
herausnehmbare Türdichtung	•
Höhenverstellbarer Einschub (1 Stück)	•
Griff im Türprofil integriert	•
4 Höhenverstellbare Füße	•
Energieeffizienzklasse: C	•

PRODUKTABMESSUNGEN

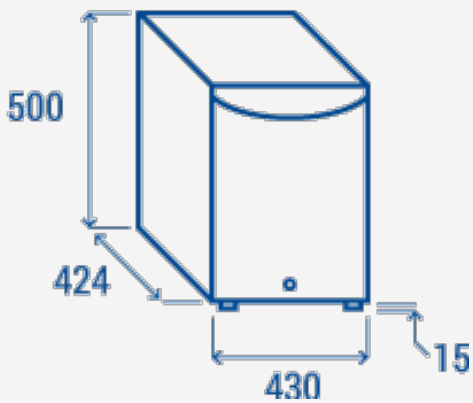

TECHNISCHE SPEZIFIKATIONEN

Fassungsvermögen	**40 L**
Temperatur	**+6° ~ +12°C**
Verbrauch	**0.128 kWh/24h**
Nennleistung	**60 W**
Geräuschpegel	**26 dB(A)**
Nettogewicht	**9 Kg**
Bruttogewicht	**10 Kg**
Außenmaße (BxTxH mm)	**430x424x515**
Innenmaße (BxTxH mm)	**356x266x410**
Verpackungsmaße (BxTxH mm)	**460x440x530**
Lademengen 20'/40'/40'HQ	**260/540/672**

ZERTIFIZIERUNGEN

CE RoHS

RIGHTWAY ASIA
We make the world a cooler place