RIGHTWAY ASIA

GETRÄNKEKÜHLUNG | Countertop Kühler RCF 60

GETRÄNKEKÜHLUNG ▶ GLASTÜRKÜHLSCHRÄNKE

CUSTOMIZATION AVAILABLE
PERSONALIZZAZIONE DISPONIBILE

+0° | +10°

40 mm | K1 +0°C +7°C | C ENERGY CLASS | CC1 +25°C 60RH | GAS R600a | LED

DETAILS

Inneres LED-Licht und Unterstützungsventil

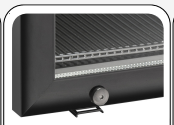

Türschloß als Standard

Seperater Lichtschalter für Innere

Eingeschäumter Türgriff

ARTIKELINFORMATIONEN

60l Getränkekühlschrank	•
Schwarzer Blechstahl außen, Schwarzes Aluminium innen	•
Roll-bond Verdampfer mit Umluftventilator	•
Manuelle Abtauung	•
Isolierungsmaterial Cyclopentane (40mm - FCKW frei)	•
herausnehmbare Türdichtung	•
Seperater Schalter für innere Beleuchtung	•
Doppeltes Sicherheitsglas	•
Selbstschließende Tür	•
Türschloß als Standard	•
Höhenverstellbare, schwarze Einschübe (3 Stück)	•
4 Höhenverstellbare Füße	•
Energieeffizienzklasse: C	•

PRODUKTABMESSUNGEN

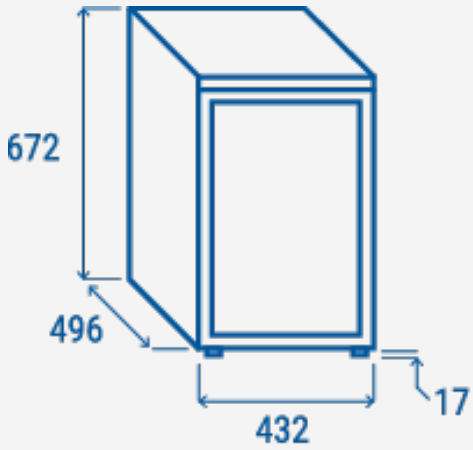

TECHNISCHE SPEZIFIKATIONEN

Fassungsvermögen	**67 L**
Temperatur	**K1 (0°C~+7°C)**
Verbrauch	**0.558 kWh/24h**
Nennleistung	**80 W**
Geräuschpegel	**45 dB**
Nettogewicht	**32.5 Kg**
Bruttogewicht	**34.5 Kg**
Außenmaße (BxTxH mm)	**432x496x672**
Innenmaße (BxTxH mm)	**356x368x557**
Verpackungsmaße (BxTxH mm)	**486x552x705**
Lademengen 20'/40'/40'HQ	**144/288/288**

ZERTIFIZIERUNGEN

CE RoHS

RIGHTWAY ASIA
We make the world a cooler place