RIGHTWAY ASIA

GETRÄNKEKÜHLUNG | Getränkekühlschränke RCG 1350

GETRÄNKEKÜHLUNG ▶ FLÜGELTÜREN ▶ WEIß

CUSTOMIZATION AVAILABLE
PERSONALIZZAZIONE DISPONIBILE

+1° | +10°

45 mm | H1 +1°C +10°C | C ENERGY CLASS | 3 +25°C/60RH | LED | GAS R290

DETAILS

Ablauf im Boden für einfaches Reinigen und Trocknen

Umluftgerät

Interne vertikale LED Beleuchtung

Türschloß als Standard

Hauptschalter, lichtschalter und digitales Thermostat als Standard

ARTIKELINFORMATIONEN

1000l Getränkekühlschrank	•
Weißes Stahlblech außen und innen	•
Umluftkühlung	•
Automatische Abtauung durch Kompressor Stop	•
Isolierungsmaterial Cyclopentane (45mm - FCKW frei)	•
Digitales Thermostat	•
herausnehmbare Türdichtung	•
Vertikale LED Beleuchtung im Inneren (mit seperatem Schalter)	•
Gehärtetes Sicherheitsglas Aluminium Rahmen	•
Doppelschichtiges Antikondensglas	•
Selbstschließende Tür und Schloss als Standard	•
Höhenverstellbare Einschübe (12 Stück)	•
4 Lenkrollen für einfaches Platzieren	•
Energieeffizienzklasse: C	•

PRODUKTABMESSUNGEN

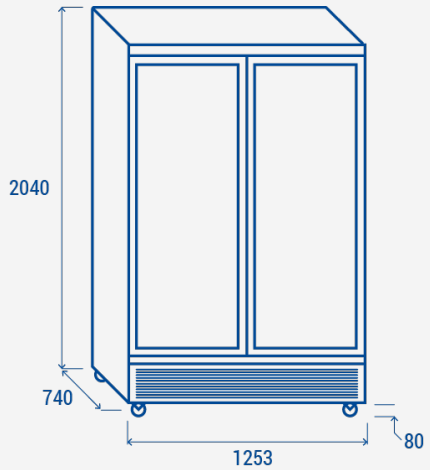

TECHNISCHE SPEZIFIKATIONEN

Fassungsvermögen	**1081 L**
Temperatur	**H1 (+1°C~+10°C)**
Verbrauch	**4.638 kWh/24h**
Nennleistung	**460 W**
Geräuschpegel	**58 dB(A)**
Nettogewicht	**179 Kg**
Bruttogewicht	**197 Kg**
Außenmaße (BxTxH mm)	**1253x740x2040**
Innenmaße (BxTxH mm)	**1163x543x1495**
Verpackungsmaße (BxTxH mm)	**1278x760x2190**
Lademengen 20'/40'/40'HQ	**12/27/27**

ZERTIFIZIERUNGEN

CE RoHS

RIGHTWAY ASIA
We make the world a cooler place