RIGHTWAY ASIA

VITRINEN | Countertop Vitrinen

PRÄSENTATIONS KÜHLVITRINEN

RG 800

BAKERY

+2° | +10°

NO FINGER PRINT TECHNO

GAS R290

M1 -1°C +5°C

C ENERGY CLASS

3 +25°C/60RH

LED

DETAILS

Digitales Thermostat

Höhenverstellbare Glaseinschübe

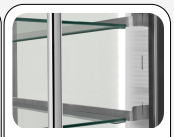

Interne LED Beleuchtung

Außenrahmen aus Edelstahl (schwarz beschichtet)

ARTIKELINFORMATIONEN

Horizontale Kühlaufsatzvitrine	•
Eckiger Glasaufsatz mit schwarzem Rahmen und Unterkonstruktion aus Edelstahl	•
Umluftkühlung	•
Verdampfer mit Anti- Korrosions Behandlung	•
Automatische Abtauung durch Kompressor Stop	•
Steuerung mit Digitalanzeige	•
Innere LED Beleuchtung	•
Doppelsicherheitsglas mit niedrigem Emmissionsgrad (Low-E)	•
Schiebetüren auf der Rückseite	•
Höhenverstellbare Glaseinschübe (2 Stück)	•
4 Höhenverstellbare Füße	•
Energieeffizienzklasse: C	•

PRODUKTABMESSUNGEN

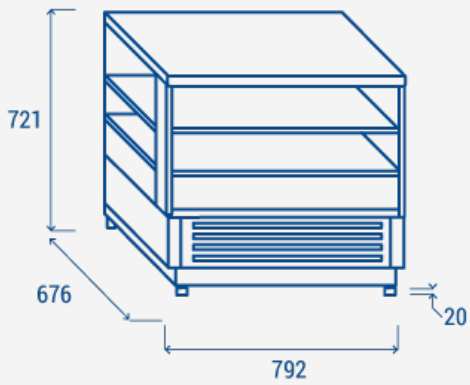

TECHNISCHE SPEZIFIKATIONEN

Fassungsvermögen	**180 L**
Temperatur	**M1 (-1°C~+5°C)**
Verbrauch	**6.83 kWh/24h**
Nennleistung	**450 W**
Geräuschpegel	**50 dB(A)**
Nettogewicht	**92.00 Kg**
Bruttogewicht	**115.00 Kg**
Außenmaße (BxTxH mm)	**792x676x731**
Innenmaße (BxTxH mm)	**749x613x409**
Verpackungsmaße (BxTxH mm)	**860x750x850**
Lademengen 20'/40'/40'HQ	**36/82/123**

ZERTIFIZIERUNGEN

CE RoHS

RIGHTWAY ASIA
We make the world a cooler place