RIGHTWAY ASIA

TIEFKÜHLER | Countertop Tiefkühler

TIEFKÜHLSCHRÄNKE

RNG 30

CUSTOMIZATION AVAILABLE
PERSONALIZZAZIONE DISPONIBILE

-20° | -15°

60 mm | L1 -18°C -15°C | C ENERGY CLASS | 3 +25°C/60RH | LED | GAS R290

DETAILS

ARTIKELINFORMATIONEN

21l Tiefkühlschrank	•
Aluminium innen und grau beschichteter Stahl außen	•
Statische Kühlung	•
Manuelle Abtauung	•
Isolierungsmaterial Cyclopentane (60mm - FCKW frei)	•
herausnehmbare Türdichtung	•
Vertikale LED Beleuchtung im Inneren (mit seperatem Schalter)	•
Tür: Selbstschließend mit beheiztem Glass (Türanschlag nicht wechselbar)	•
Digitale Thermometeranzeige	•
Behandelter Aluminium Türrahmen mit integriertem Griff	•
Türschloß als Standard	•
Höhenverstellbarer Einschub (1 Stück)	•
4 Höhenverstellbare Füße	•
Energieeffizienzklasse: C	•

PRODUKTABMESSUNGEN

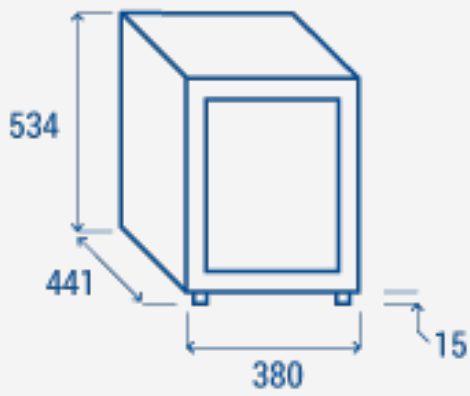

TECHNISCHE SPEZIFIKATIONEN

Fassungsvermögen	**30 L**
Temperatur	**L1 (-15°C--18°C)**
Verbrauch	**2.97 kWh/24h**
Nennleistung	**135 W**
Geräuschpegel	**42 dB(A)**
Nettogewicht	**23 Kg**
Bruttogewicht	**25 Kg**
Außenmaße (BxTxH mm)	**380x441x534**
Innenmaße (BxTxH mm)	**260x280x370**
Verpackungsmaße (BxTxH mm)	**455x517x600**
Lademengen 20'/40'/40'HQ	**144/312/416**

ZERTIFIZIERUNGEN

CE RoHS

RIGHTWAY ASIA
We make the world a cooler place