RIGHTWAY ASIA

TIEFKÜHLER | Countertop Tiefkühler

RNG 90

TIEFKÜHLSCHRÄNKE

CUSTOMIZATION AVAILABLE
PERSONALIZZAZIONE DISPONIBILE

-20° | -15°

55 mm | L2 -18°C -12°C | C ENERGY CLASS | 3 +25°C/60RH | LED | GAS R290

DETAILS

Türschloß als Standard

Behandelter Aluminium Türrahmen mit integriertem Griff

ARTIKELINFORMATIONEN

90l Tiefkühlschrank	•
Weißes Stahlblech außen und innen	•
Statische Kühlung	•
Manuelle Abtauung	•
Isolierungsmaterial Cyclopentane (55mm - FCKW frei)	•
herausnehmbare Türdichtung	•
Innere LED Beleuchtung	•
Gehärtetes Sicherheitsglas	•
Selbstschließende Tür	•
Behandelter Aluminium Türrahmen mit integriertem Griff	•
Türschloß als Standard	•
Höhenverstellbare Einschübe (3 Stück)	•
4 Höhenverstellbare Füße	•
Energieeffizienzklasse: C	•

PRODUKTABMESSUNGEN

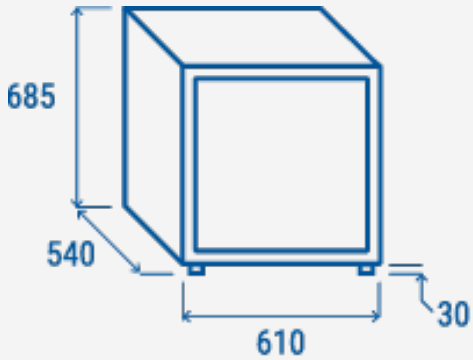

TECHNISCHE SPEZIFIKATIONEN

Fassungsvermögen	**90 L**
Temperatur	**L2 (-12°C--18°C)**
Verbrauch	**3.18 kWh/24h**
Nennleistung	**213 W**
Geräuschpegel	**45 dB(A)**
Nettogewicht	**49 Kg**
Bruttogewicht	**54 Kg**
Außenmaße (BxTxH mm)	**610x540x685**
Innenmaße (BxTxH mm)	**500x430x540**
Verpackungsmaße (BxTxH mm)	**655x595x735**
Lademengen 20'/40'/40'HQ	**81/171/171**

ZERTIFIZIERUNGEN

CE RoHS

RIGHTWAY ASIA
We make the world a cooler place