RIGHTWAY ASIA

ABS | Kühl-/ Tiefkühlschränke

TIEFKÜHLSCHRÄNKE ▶ WEIß LACKIERT

UF 2

GAS R600a | 70 mm | 4 CLIMATIC CLASS | 38°C

DETAILS

Hauptschalter und digitales Thermostat als Standard

Eingeschäumter Türgriff

Türschloß als Standard

Verdampfer Bodenebene

Zusätzlicher herausnehmbarer Einschub

ARTIKELINFORMATIONEN

200l Tiefkühlschrank	•
Weißes Stahlblech außen und thermogeformt innen	•
Statische Kühlung: feste Verdampferböden (2 Ebenen, eine auf der Unterseite)	•
1 zusätzlicher oberer herausnehmbare Einlegeboden	•
Manuelle Abtauung	•
Isolierungsmaterial Cyclopentane (70mm - FCKW frei)	•
Digitales Thermostat	•
Unabhängiger Hauptschalter mit Hintergrundbeleuchtung (weiße Farbe)	•
Abnehmbare Dichtung und Griff entlang des Türprofils	•
Türanschlag wechselbar (Tür nicht selbstschließend)	•
Türschloss als Standard	•
2 Höhenverstellbare Füße und 2 Rollen hinten	•
Energieeffizienzklasse: -	•

PRODUKTABMESSUNGEN

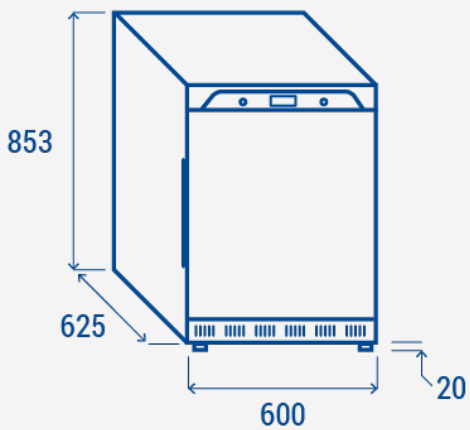

TECHNISCHE SPEZIFIKATIONEN

Fassungsvermögen	**200 L**
Temperatur	**-22°C ~ -15°C**
Verbrauch	**1.869 kWh/24h**
Nennleistung	**130 W**
Geräuschpegel	**62 dB(A)**
Nettogewicht	**38 Kg**
Bruttogewicht	**42 Kg**
Außenmaße (BxTxH mm)	**600x625x853**
Innenmaße (BxTxH mm)	**458x476x603**
Verpackungsmaße (BxTxH mm)	**640x660x890**
Lademengen 20'/40'/40'HQ	**54/108/162**

ZERTIFIZIERUNGEN

CE RoHS

RIGHTWAY ASIA
We make the world a cooler place