RIGHTWAY ASIA

ABS | Kühl-/ Tiefkühlschränke

TIEFKÜHLSCHRÄNKE ▶ GLASTÜR ▶ WEIß LACKIERT

UFG 2

GAS R290 | 70 mm | 3 CLIMATIC CLASS | 38°C | LED

DETAILS

Hauptschalter, lichtschalter und digitales Thermostat als Standard

Eingeschäumter Türgriff

Türschloß als Standard

ARTIKELINFORMATIONEN

200l Glastürtiefkühlschrank	•
Weißes Stahlblech außen und thermogeformt innen	•
Manuelle Abtauung	•
Isolierungsmaterial Cyclopentane (70mm - FCKW frei)	•
Digitales Thermostat	•
Türschloss als Standard	•
2 Höhenverstellbare Füße und 2 Rollen hinten	•
Energieeffizienzklasse: -	•

PRODUKTABMESSUNGEN

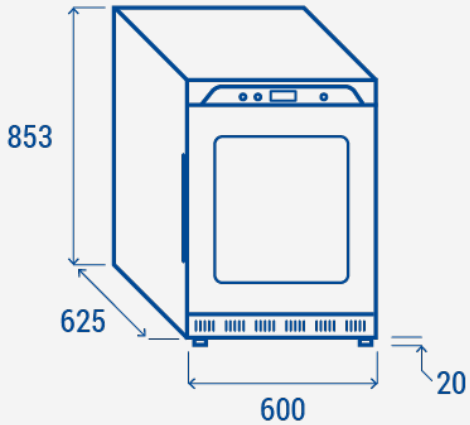

TECHNISCHE SPEZIFIKATIONEN

Fassungsvermögen	**200 L**
Temperatur	**-20°C ~ -15°C**
Verbrauch	**3.4 kWh/24h**
Nennleistung	**285 W**
Geräuschpegel	**62 dB(A)**
Nettogewicht	**50 Kg**
Bruttogewicht	**54 Kg**
Außenmaße (BxTxH mm)	**600x625x853**
Innenmaße (BxTxH mm)	**458x476x603**
Verpackungsmaße (BxTxH mm)	**640x660x890**
Lademengen 20'/40'/40'HQ	**54/108/162**

ZERTIFIZIERUNGEN

CE RoHS

RIGHTWAY ASIA
We make the world a cooler place